CATÁLOGO DE PRODUTOS

olver instalshop

2021

LINHA MAXICLICK

www.olver.com.br

@olver.instalshop

@olver.instalshop

comercial@olver.com.br

11 93953-6464

Bucha Metálica Maxiclick - Redonda

Código	Dimensões
MC - 301	25 x 35mm

Equipamento Registrado sobre Depósito de Patente nº Mu8300034

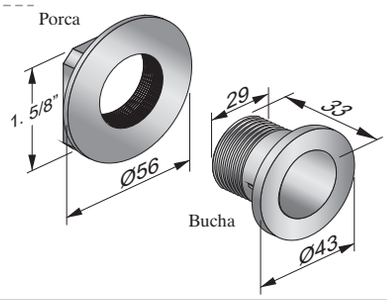

Acabamento

Cromo Brilhante ou Fosco

Observação

Fixar em painel de MDF, Compensado ou Vidro de 15 á 20mm
Prever furação c/ ø 32mm

Bucha Metálica Maxiclick - Quadrada

Código	Dimensões
MC - 302	25 x 35mm

Equipamento Registrado sobre Depósito de Patente nº Mu8300034

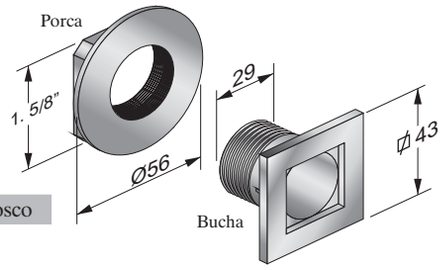

Acabamento

Cromo Brilhante ou Fosco

Observação

Fixar em painel de MDF, Compensado ou Vidro de 15 á 20mm
Prever furação c/ ø 32mm

Tampa redonda para bucha maxiclick

Código	Dimensões
MC 303	Ø 25 x 29,5mm

Acabamento

Cromo Brilhante ou Fosco

Material

ABS

Tampa quadrada para bucha maxiclick

Código	Dimensões
MC 304	25 x 25 x 29,5mm

Acabamento

Cromo Brilhante ou Fosco

Material

ABS

Suporte p/ trilhar prateleira de madeira / acrílico / vidro de 10mm

Código	Dimensões
MC 305	150mm
MC 306	200mm
MC 307	250mm
MC 308	300mm
MC 309	350mm

Lado Esquerdo

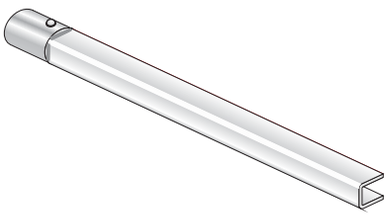

Acabamento

Cromo Brilhante ou Fosco

Material

Perfil Metálico 'U' - 20 x 18,5mm
Tubo Metálico de Ø 1" (25,4mm)

Suporte p/ trilhar prateleira de madeira / acrílico / vidro de 10mm

Código	Dimensões
MC 315	150mm
MC 316	200mm
MC 317	250mm
MC 318	300mm
MC 319	350mm

Lado Direito

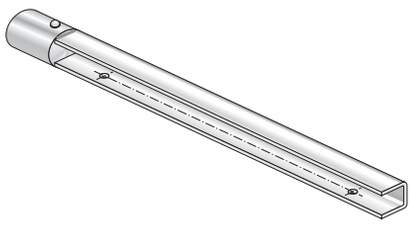

Acabamento

Cromo Brilhante ou Fosco

Material

Perfil Metálico 'U' - 20 x 18,5mm
Tubo Metálico de Ø 1" (25,4mm)

Braço reto para prateleira de vidro (c/ ventosas)

Código	Dimensões
MC 310	150mm
MC 311	200mm
MC 312	250mm
MC 313	300mm
MC 314	350mm

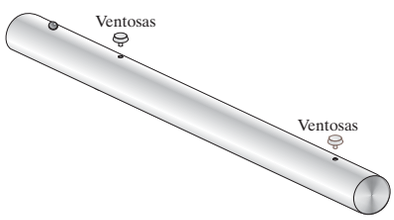

Acabamento

Cromo Brilhante ou Fosco

Material

Tubo Metálico de Ø 1" (25,4mm)
Silicone

Braço reto para prateleira de vidro (c/ ventosas)

Código	Dimensões
MC 320	150mm
MC 321	200mm
MC 322	250mm
MC 323	300mm
MC 324	350mm

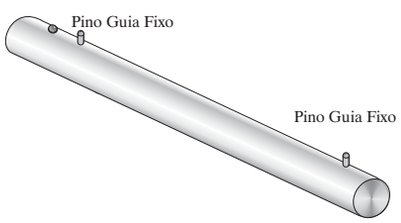

Acabamento

Cromo Brilhante ou Fosco

Material

Tubo Metálico de Ø 1" (25,4mm)
Vergalhão de Ø 1/8"

Braço reto para exposição frontal

Código	Dimensões
MC 330	50mm
MC 331	100mm
MC 336	150mm
MC 332	200mm
MC 333	250mm
MC 334	300mm
MC 335	350mm

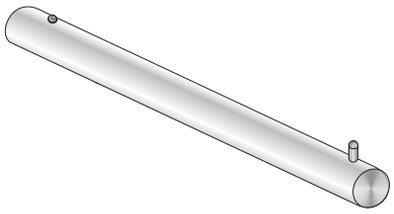

Acabamento
Cromo Brilhante ou Fosco

Material
Tubo Metálico de Ø 1" (25,4mm)

Braço degrau para confecção

Código	Dimensões
MC 340	300mm

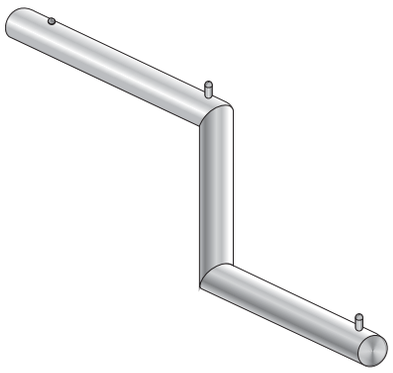

Acabamento
Cromo Brilhante ou Fosco

Material
Tubo Metálico de Ø 1" (25,4mm)

Braço inclinado com pinos

Código	Dimensões
MC 341	250mm

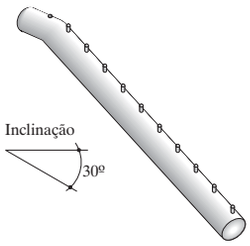

Acabamento
Cromo Brilhante ou Fosco

Material
Tubo Metálico de Ø 1" (25,4mm)

Braço inclinado descendente para confecção

Código	Dimensões
MC 370	250mm

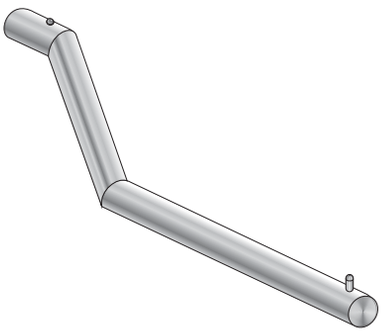

Acabamento
Cromo Brilhante ou Fosco

Material
Tubo Metálico de Ø 1" (25,4mm)

Braço inclinado ascendente para confecção

Código	Dimensões
MC 371	250mm

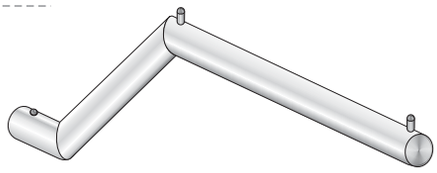

Acabamento
Cromo Brilhante ou Fosco

Material
Tubo Metálico de Ø 1" (25,4mm)

Suporte p/ prateleira de madeira / mdf de 12, 15 e 18mm

Código	Dimensões
MC 343	para 12mm
MC 381	para 15mm
MC 382	para 18mm

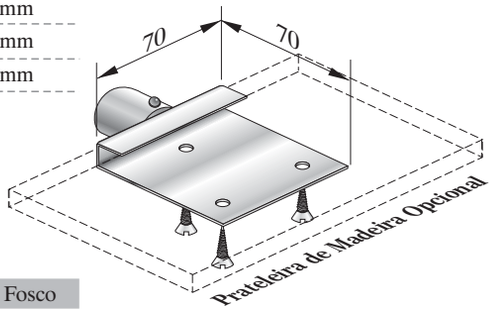

Acabamento
Cromo Brilhante ou Fosco

Material
Chapa Metálica

Prateleira med. 300 x 250mm (Opcional)

Suporte para prateleira de vidro de 8mm de espessura

Código	Dimensões
MC 344	80 x 80 x 10mm

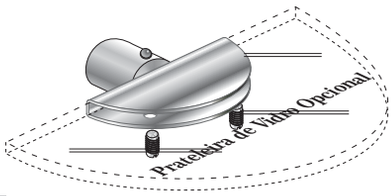

Acabamento
Cromo Brilhante ou Fosco

Material
Chapa Metálica

Prateleira med. 400 x 250mm (Opcional)

Quadro de confecção

Código	Dimensões
MC 345	620 x 270mm
MC 346	900 x 270mm

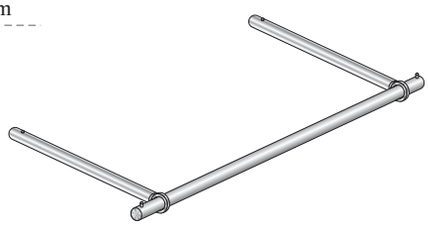

Acabamento
Cromo Brilhante ou Fosco

Material
Tubo Metálico Ø 1" (25,4mm)

Quadro de confecção

Código	Dimensões
MC 347	1.220 x 270mm

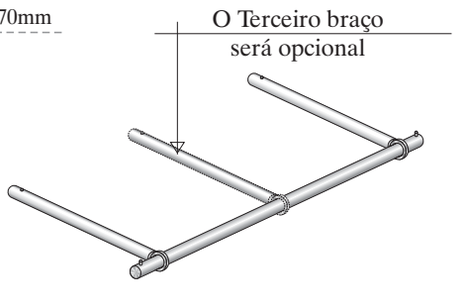

Acabamento
Cromo Brilhante ou Fosco

Material
Tubo Metálico Ø 1" (25,4mm)

Quadro de confecção c/ suporte p/ prateleira de madeira

Código	Dimensões
MC 348	620 x 300mm
MC 349	900 x 300mm

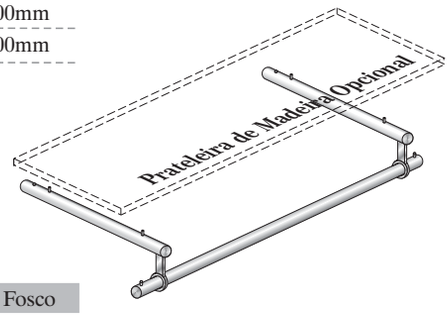

Acabamento
Cromo Brilhante ou Fosco

Material
Tubo Metálico Ø 1" (25,4mm)

Quadro de confecção c/ suporte p/ prateleira de madeira

Código	Dimensões
MC 350	1.220 x 300mm

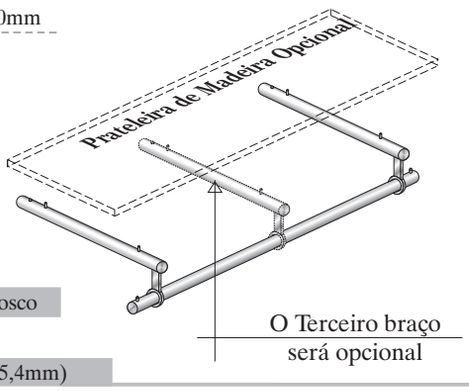

Acabamento
Cromo Brilhante ou Fosco

Material
Tubo Metálico Ø 1" (25,4mm)

Quadro de confecção c/ suporte p/ prateleira de vidro

Código	Dimensões
MC 351	620 x 300mm
MC 352	900 x 300mm

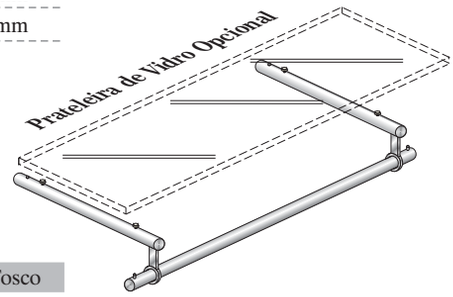

Acabamento
Cromo Brilhante ou Fosco

Material
Tubo Metálico Ø 1" (25,4mm)

Quadro de confecção c/ suporte p/ prateleira de vidro

Código	Dimensões
MC 353	1.220 x 300mm

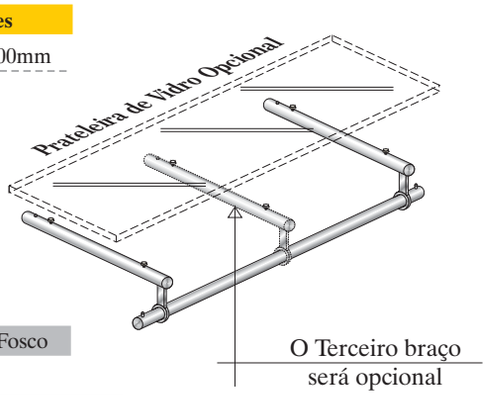

Acabamento
Cromo Brilhante ou Fosco

Material
Tubo Metálico Ø 1" (25,4mm)

Pontalete barra chata para encaixe de acessórios

Código	Dimensões
MC 355	410 x 300mm
MC 356	620 x 300mm
MC 357	900 x 300mm

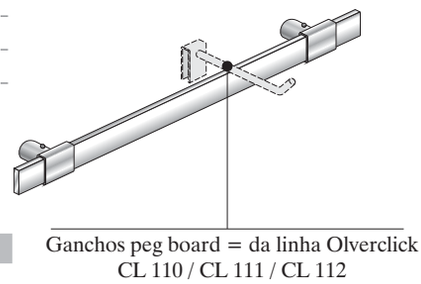

Acabamento
Cromo Brilhante ou Fosco

Material
Tubo Metálico Ø 1" (25,4mm)
Aço Trefilado de 1" x 1/4"

Suporte para fixar pontalete barra chata

Código	Dimensões
MC 360	30 x 25 x 30mm
MC 383	30 x 125 x 30mm

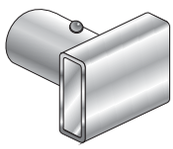

Acabamento
Cromo Brilhante ou Fosco

Material
Tubo Metálico Ø 1" (25,4mm)
Tubo Metálico 30 x 10mm

Tubo para quadro de confecção

Código	Dimensões
MC 365	620mm
MC 366	800mm
MC 367	900mm
MC 368	1.000mm
MC 369	1.220mm

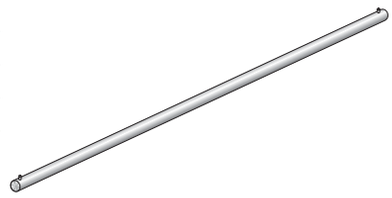

Acabamento
Cromo Brilhante ou Fosco

Material
Tubo Metálico Ø 1" (25,4mm)

Braço suporte p/ quadro de confecção p/ prateleira de madeira

Código	Dimensões
MC 361	300mm

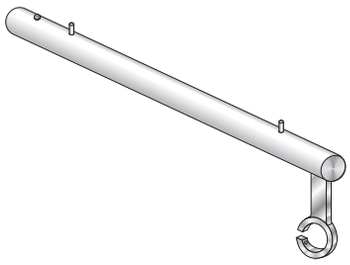

Acabamento
Cromo Brilhante ou Fosco

Material
Tubo Metálico Ø 1" (25,4mm)

Braço suporte p/ quadro de confecção p/ prateleira de vidro

Código	Dimensões
MC 362	300mm

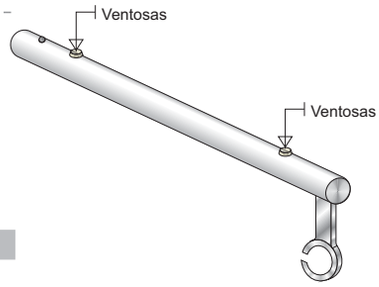

Acabamento
Cromo Brilhante ou Fosco

Material
Tubo Metálico Ø 1" (25,4mm)

Braço suporte p/ quadro de confecção

Código	Dimensões
MC 363	270mm

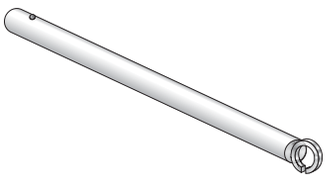

Acabamento
Cromo Brilhante ou Fosco

Material
Tubo Metálico Ø 1" (25,4mm)

Braço faca p/ prateleira de madeira / vidro ou acrílico de 8 e 10mm

Código	Dimensões
MC 390	70 x 250 x 8mm
MC 391	70 x 250 x 10mm

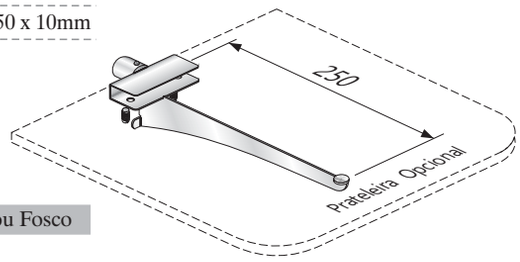

Acabamento
Cromo Brilhante ou Fosco

Material
Chapa Metálica

Prateleira 330 x 330mm (Opcional)

Código	Dimensões

Acabamento

Material

Código	Dimensões

Acabamento

Material

Código	Dimensões

Acabamento

Material

Código	Dimensões

Acabamento

Material

Esquema de Montagem das
Buchas Maxiclicks

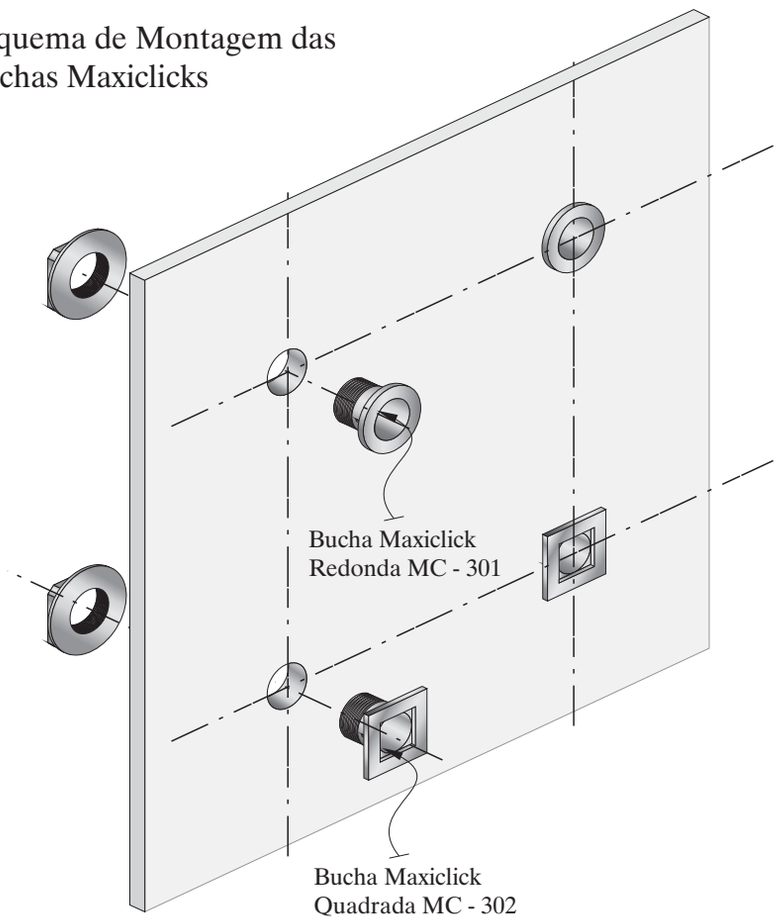

Painel de15 á 20mm com furação de Ø 32 mm para a fixação das buchas .

Painel de:
* Compensado
* MDF
* Acrílico
* Vidro (Arruela de borracha Opcional)
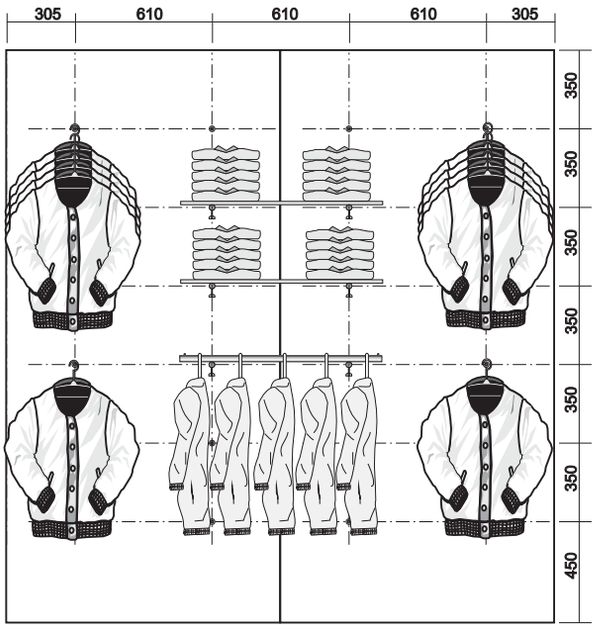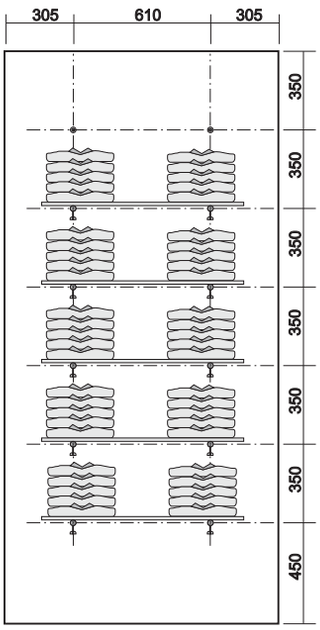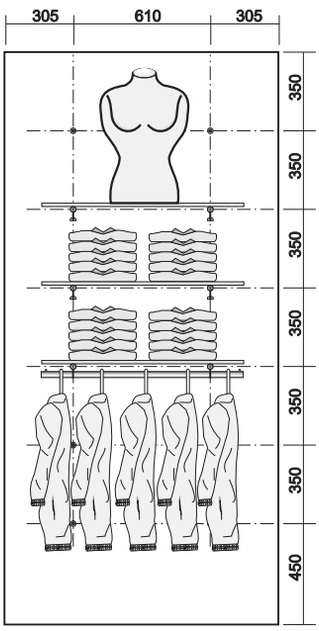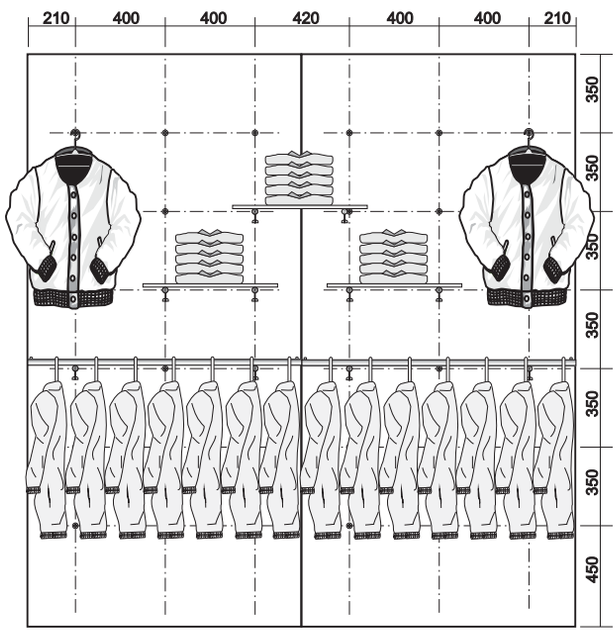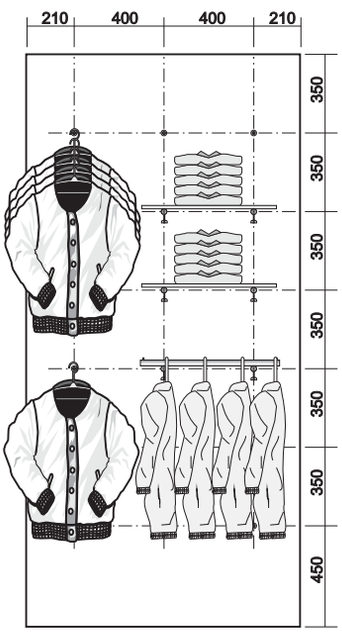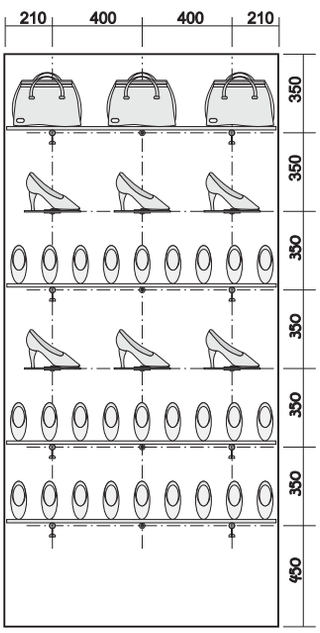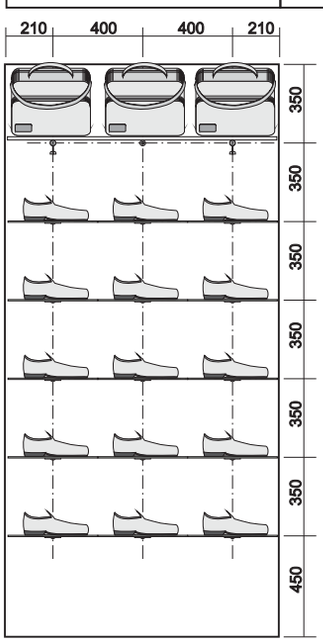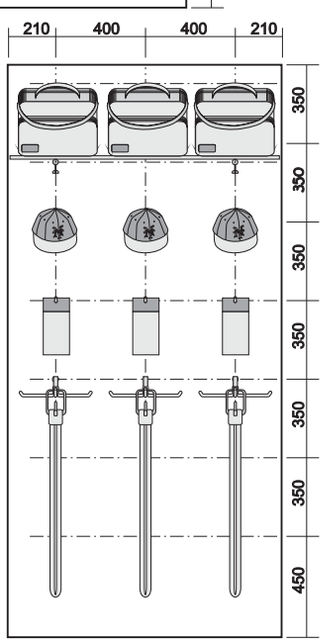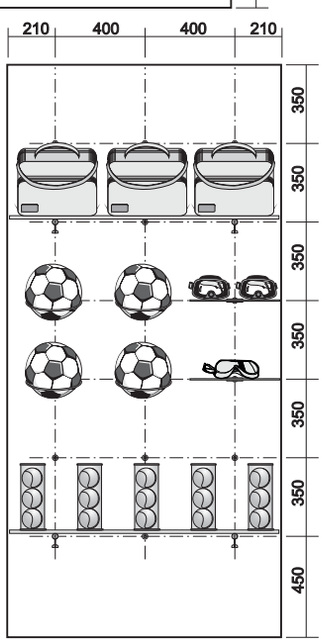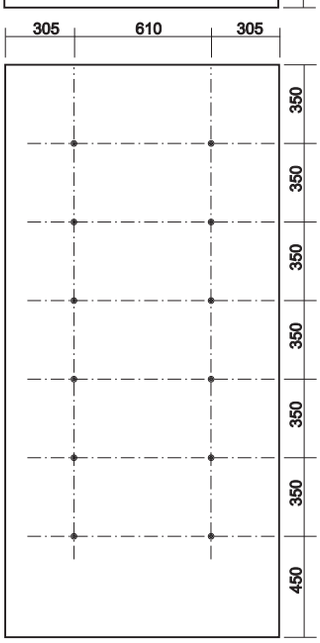
EXEMPLOS DE EXPOSIÇÃO EM PAINEL OLVERCLICK / MAXICLICK