CATÁLOGO DE PRODUTOS

olver instalshop

2021

EXPOSITORES

ARARAS E EXPOSITORES

www.olver.com.br

@olver.instalshop

@olver.instalshop

comercial@olver.com.br

11 93953-6464

Expositores LINHA STANDARD

CÓDIGO | **AR. 001**

Arara Cruz Tetra com regulágem de altura

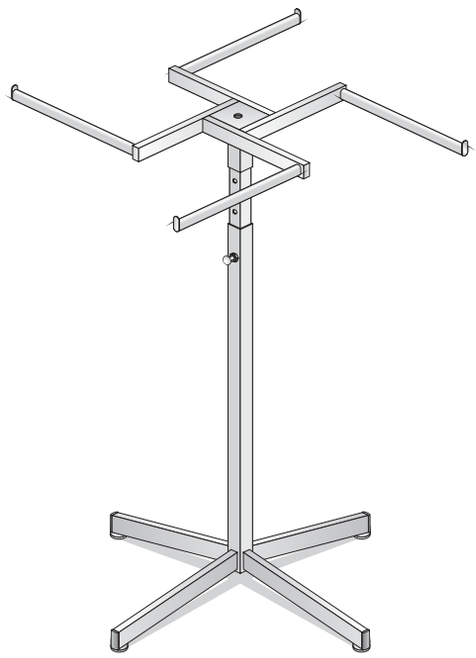

Dimensões
Altura:
de 1.200 a 1.600mmh

Acabamento
Corpo: Pintura Epóxi
Braços: Cromo ou Inox

Expositores LINHA STANDARD

CÓDIGO | **AR. 002**

Arara Circular Simples com regulágem de altura

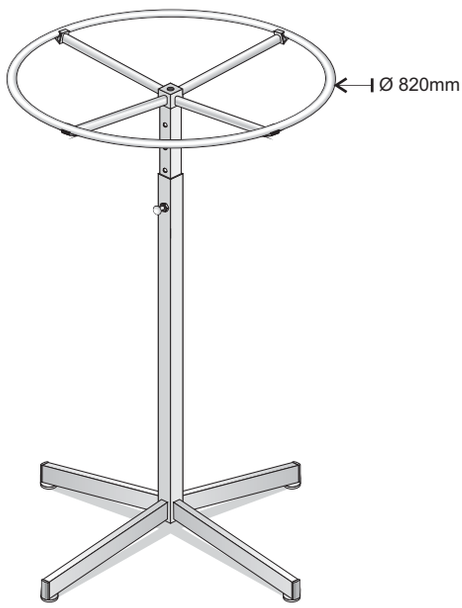

Dimensões
Altura: de 1.200 a 1.600mmh
Aro: Ø 820mm

Acabamento
Corpo: Pintura Epóxi
Aro: Cromo ou Inox

Expositores LINHA STANDARD

CÓDIGO | **AR. 005**

Arara Horizontal com regulágem de altura

Dimensões
Altura: de 1.080 a 1.540mmh
Largura: 625mm
Comprimento: 1.000mm

Acabamento
Corpo: Pintura Epóxi
Cabideiro: Cromo ou Inox

Expositores LINHA STANDARD

CÓDIGO | **AR. 006**

Arara Paralela com regulágem de altura

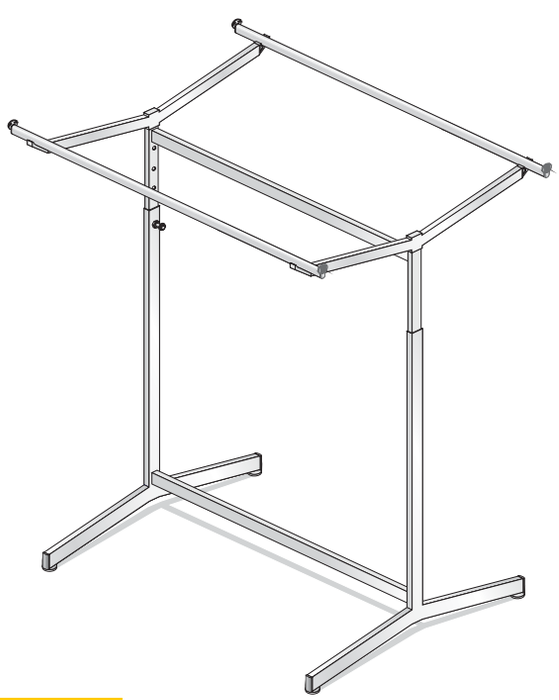

Dimensões
Altura: de 1.080 a 1.540mmh
Largura: 625mm
Comprimento: 1.200mm

Acabamento
Corpo: Pintura Epóxi
Cabideiro: Cromo ou Inox

Expositores — LINHA STANDARD

CÓDIGO | **AR. 015**

Arara Frontal com 08 braços com 300mm

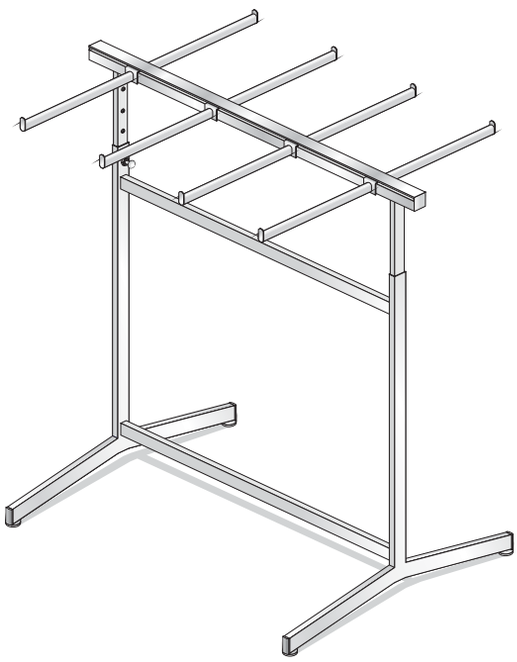

Dimensões

Altura: 1.500mmh
Largura: 625mm
Comprimento: 1.200mm

Acabamento

Corpo: Pintura Epóxi
Braço: Cromo ou Inox

Expositores — LINHA STANDARD

CÓDIGO | **AR. 025**

Arara Four Way com braços de 300mm reguláveis

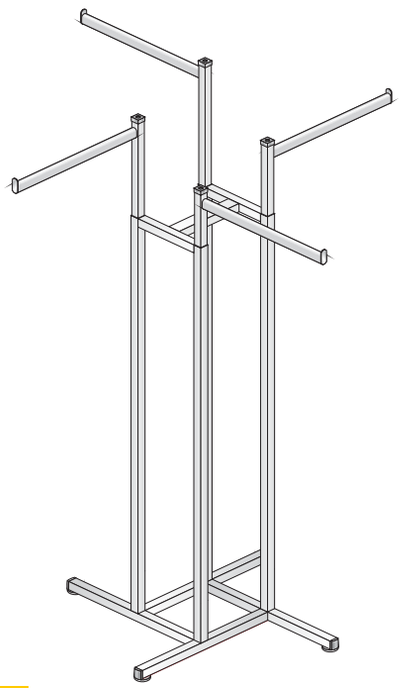

Dimensões

Altura: 1.200 a 1.600mmh
Largura: 600mm
Comprimento: 600mm

Acabamento

Corpo: Pintura Epóxi
Braço: Cromo ou Inox

Opções de Braços

CÓDIGO | **VER DESENHO**

Braços para Araras Four Way e Linha Americana

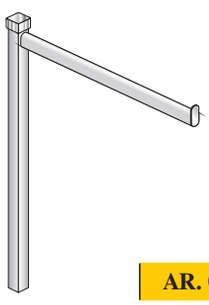

AR. 050

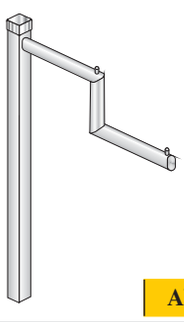

AR. 051

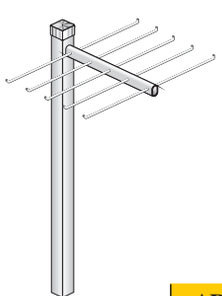

AR. 052

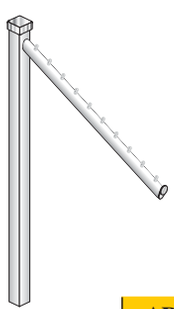

AR. 054

Dimensões

Acabamento

Braço: Cromo ou Inox

Expositores — LINHA AMERICANA

CÓDIGO | **AR. 101**

Arara com 02 Braço degrau

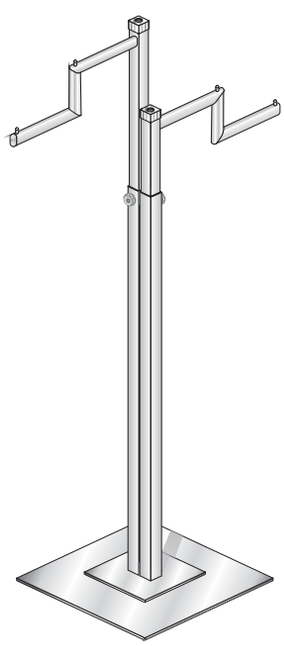

Dimensões

Altura: de 900 a 1.350mmh
Largura: 350mm
Comprimento: 350mm

Acabamento

Corpo: Pintura Epóxi
Braço: Cromo ou Inox

Expositores — LINHA AMERICANA

CÓDIGO | **AR. 103**

Arara c/ 01 braço reto e 01 braço inclinado

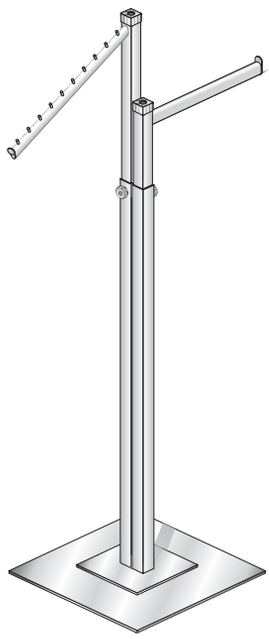

Dimensões

Altura: de 900 a 1.350mmh
Largura: 350mm
Comprimento: 350mm

Acabamento

Corpo: Pintura Epóxi
Braço: Cromo ou Inox

Expositores — LINHA AMERICANA

CÓDIGO | **AR. 104**

Arara c/ 02 braços retos

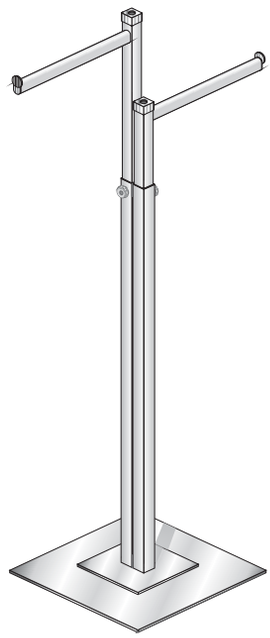

Dimensões

Altura: de 900 a 1.350mmh
Largura: 350mm
Comprimento: 350mm

Acabamento

Corpo: Pintura Epóxi
Braço: Cromo ou Inox

Expositores — LINHA AMERICANA

CÓDIGO | **AR. 106**

Arara c/ 02 braços inclinados

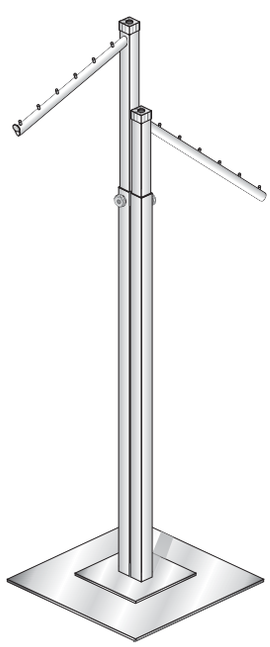

Dimensões

Altura: de 900 a 1.350mmh
Largura: 350mm
Comprimento: 350mm

Acabamento

Corpo: Pintura Epóxi
Braço: Cromo ou Inox

Expositores — LINHA DIVERSOS - TUBULAR

CÓDIGO | **AR 202**

Arara Redonda 04 Andares p/ Calçados - Completa

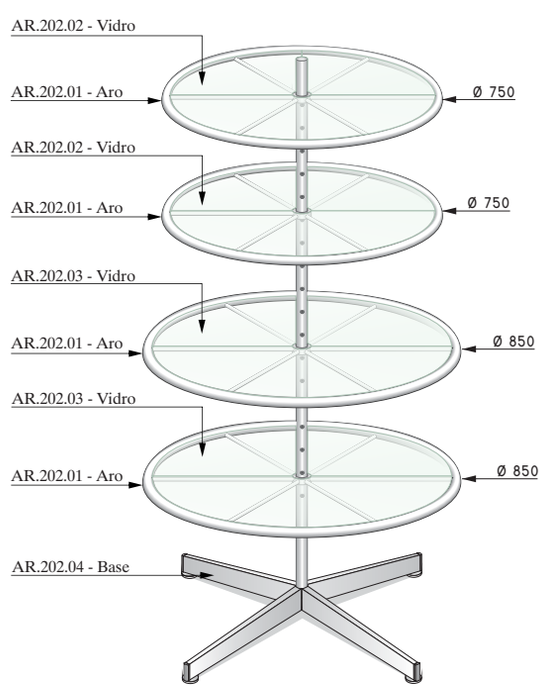

Dimensões

Altura: de 1.400mmh
Base: 600 x 600mm

Acabamento

Corpo e Base: Cromo
Aros: Pintura / Cromo ou Inox

Expositores LINHA DIVERSOS - TUBULAR

CÓDIGO | **AR 203**

Arara Redonda Calçados 04 Andares - Telados

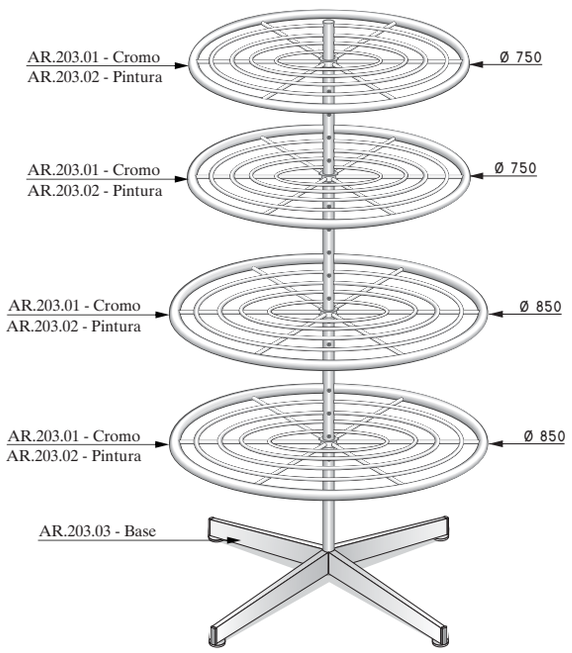

Dimensões

Altura: de 1.400mmh
Base: 600 x 600mm

Acabamento

Corpo e Base: Cromo
Aros: Pintura / Cromo ou Inox

Expositores LINHA APOIO - TRANSPORTE

CÓDIGO | **AR 204**

Rollie Transversal Simples

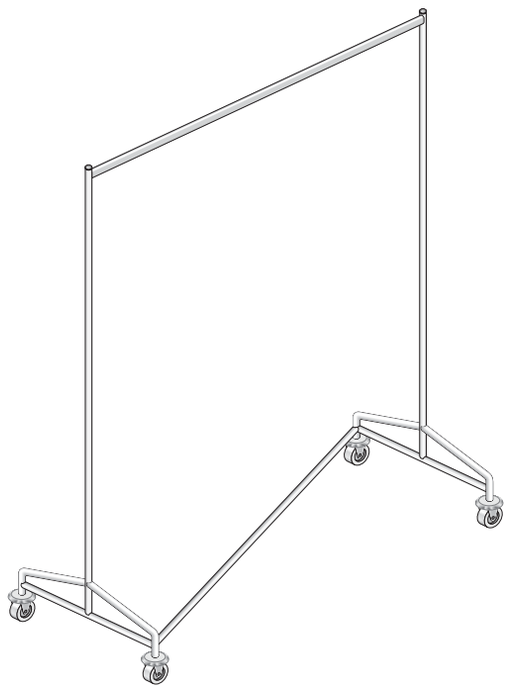

Dimensões

Altura: de 1.800mmh
Base: 550 x 1.400mm

Acabamento

Pintura / Cromo ou Inox
Rodízios de 3"

Expositores LINHA APOIO - TRANSPORTE

CÓDIGO | **AR 205**

Rollie Transversal Duplo

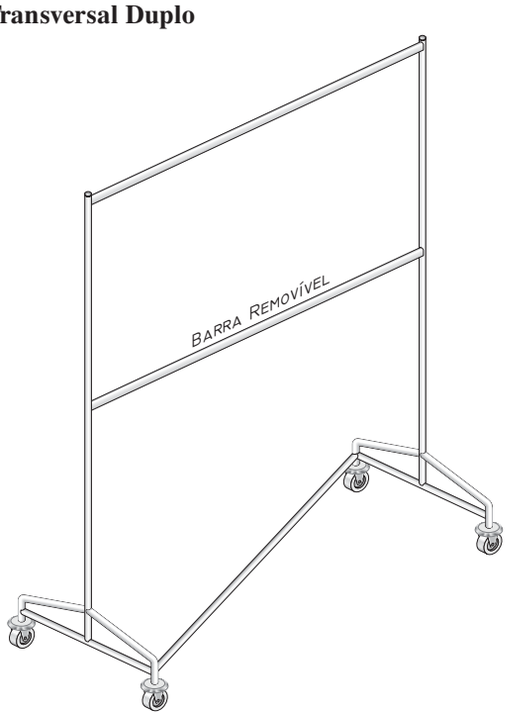

Dimensões

Altura: de 1.800mmh
Base: 550 x 1.400mm

Acabamento

Pintura / Cromo ou Inox
Rodízios de 3"

Expositores LINHA APOIO - TRANSPORTE

CÓDIGO | **AR ESP**

Rollie com Baú inferior

Dimensões

Altura: de 1.800mmh
Base: 550 x 1.250mm

Acabamento

Pintura / Cromo ou Inox
Rodízios de 3"

Expositores LINHA APOIO - TRANSPORTE

CÓDIGO | **AR 212**

Carrinho para Transporte de Cabides

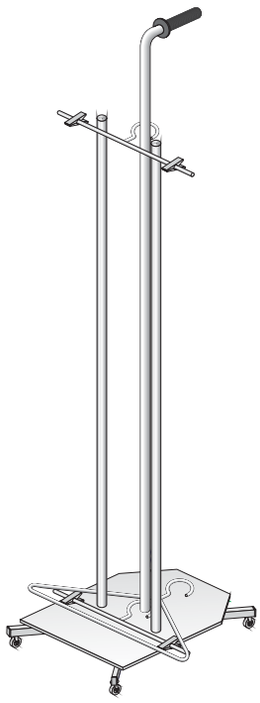

Dimensões

Altura: 1.350mmh
Base: 330 x 330mm

Acabamento

Pintura Epóxi
Rodízios de 2"

Expositores LINHA DIVERSOS - COMPOSTAS

CÓDIGO | **AR 213**

Arara Cruz c/ regulagem de altura e braços reguláveis

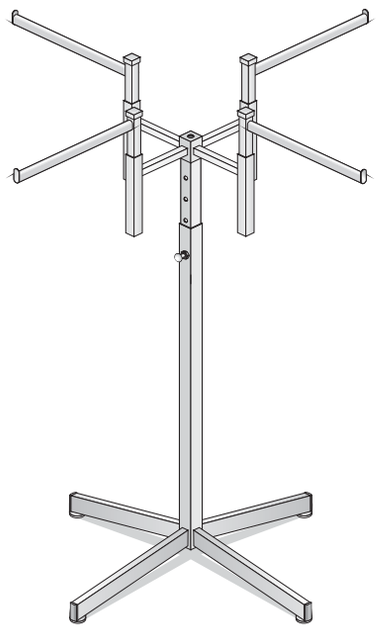

Dimensões

Altura: de1.200 a 1.500mmh
Base: 600 x 600mm

Acabamento

Corpo: Pintura Epóxi
Braços: Cromo ou Inox

Expositores LINHA DIVERSOS - COMPOSTAS

CÓDIGO | **AR 214**

Arara Central Unilateral - Pequena

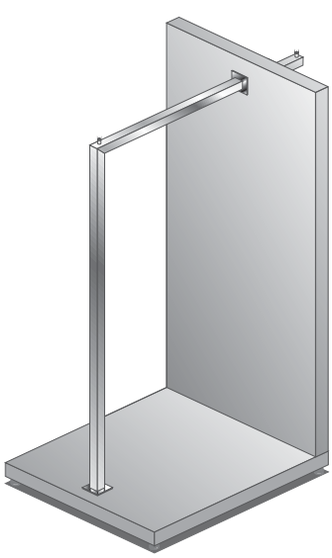

Corpo: Mdf com laminado melaminico (Fórmica)
Arara: Tubo metálico 25x25mm - Cromo ou Inox

Dimensões

Altura: 1.400mmh
Base: 600 x 700mm

Acabamento

Corpo: Mdf de 15mm
Arara: Cromo ou Inox

Expositores LINHA DIVERSOS - COMPOSTAS

CÓDIGO | **AR 215**

Arara Central Unilateral - Média

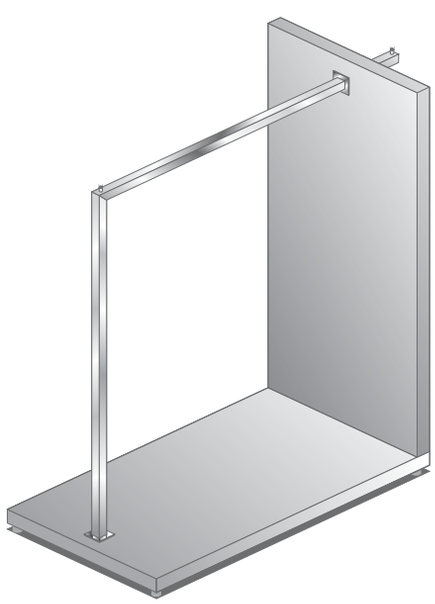

Corpo: Mdf com laminado melaminico (Fórmica)
Arara: Tubo metálico 25x25mm - Cromo ou Inox

Dimensões

Altura: 1.400mmh
Base: 600 x 1.100mm

Acabamento

Corpo: Mdf de 15mm
Arara: Cromo ou Inox

Expositores LINHA DIVERSOS - COMPOSTAS

CÓDIGO | **AR 216**

Arara Central Unilateral - Grande

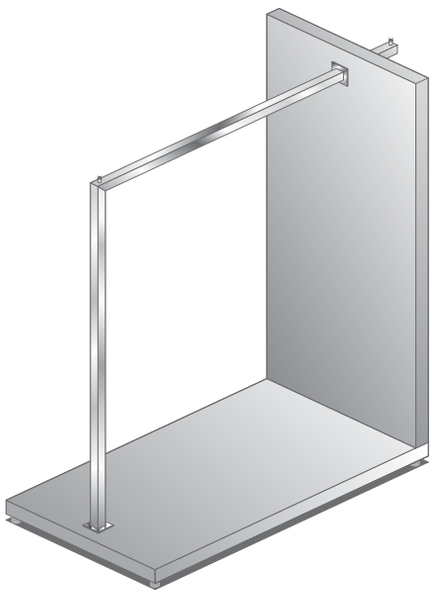

Corpo: Mdf com laminado melaminico (Fórmica)
Arara: Tubo metálico 25x25mm - Cromo ou Inox

Dimensões
Altura: 1.400mmh
Base: 600 x 1.500mm

Acabamento
Corpo: Mdf de 15mm
Arara: Cromo ou Inox

Expositores LINHA DIVERSOS - COMPOSTAS

CÓDIGO | **AR 217**

Arara Central Dupla - Pequena

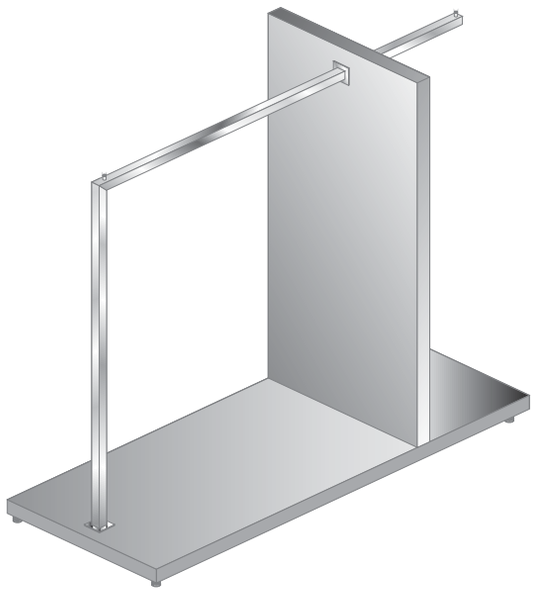

Corpo: Mdf com laminado melaminico (Fórmica)
Arara: Tubo metálico 25x25mm - Cromo ou Inox

Dimensões
Altura: 1.400mmh
Base: 600 x 1.100mm

Acabamento
Corpo: Mdf de 15mm
Arara: Cromo ou Inox

Expositores LINHA DIVERSOS - COMPOSTAS

CÓDIGO | **AR 218**

Arara Central Dupla - Grande

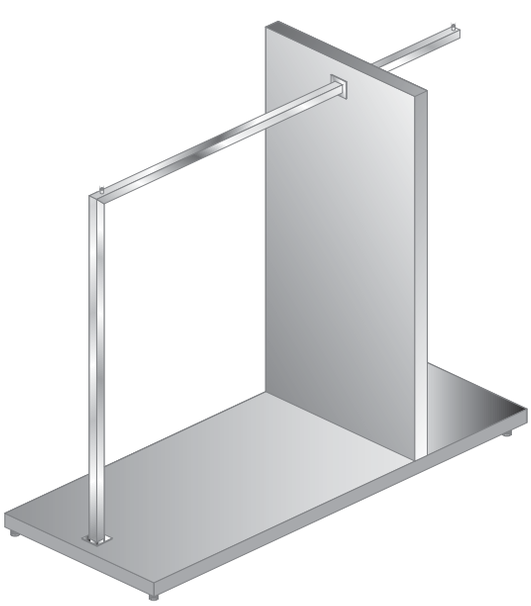

Corpo: Mdf com laminado melaminico (Fórmica)
Arara: Tubo metálico 25x25mm - Cromo ou Inox

Dimensões
Altura: 1.400mmh
Base: 600 x 1.500mm

Acabamento
Corpo: Mdf de 15mm
Arara: Cromo ou Inox

Expositores LINHA DIVERSOS - COMPOSTAS

CÓDIGO | **AR 228**

Arara Central Simétrica - Grande

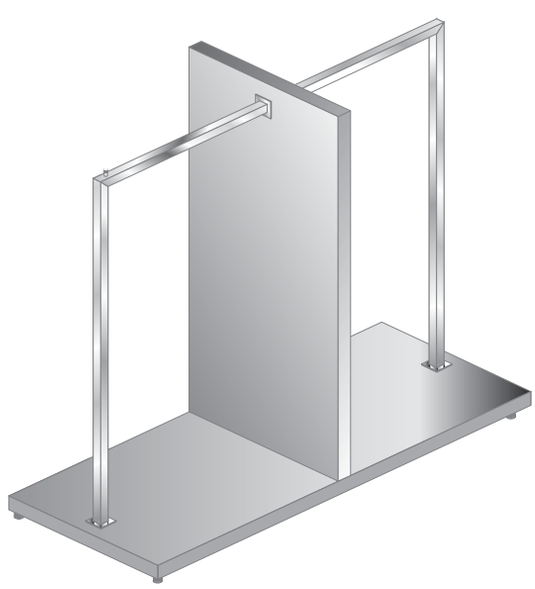

Corpo: Mdf com laminado melaminico (Fórmica)
Arara: Tubo metálico 25x25mm - Cromo ou Inox

Dimensões
Altura: 1.400mmh
Base: 600 x 1.400mm

Acabamento
Corpo: Mdf de 15mm
Arara: Cromo ou Inox

Expositores LINHA DIVERSOS - COMPOSTAS

CÓDIGO | **AR 219**

Arara circular para cosméticos

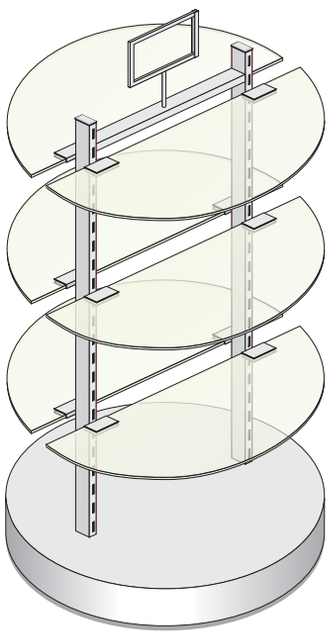

Dimensões

Altura: de 1.350mmh
Base: Ø 750mm

Acabamento

Base: Mdf com laminado
Pintura / Cromo ou Inox
Prateleiras de vidro incolor

Expositores LINHA DIVERSOS - COMPOSTAS

CÓDIGO | **AR 220**

Arara circular multi uso

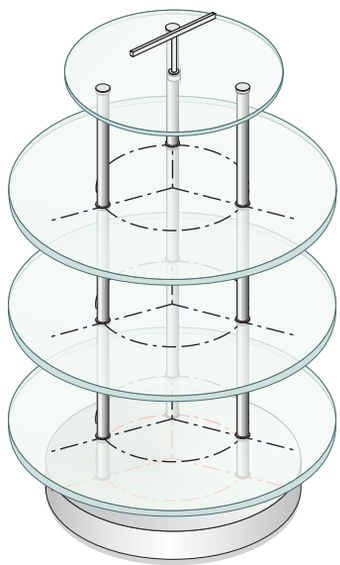

Dimensões

Altura: de 1.350mmh
Base: Ø 750mm

Acabamento

Base: Mdf com laminado
Pintura / Cromo ou Inox
Prateleiras de vidro incolor

Expositores LINHA DIVERSOS - COMPOSTAS

CÓDIGO | **AR 221**

Porta Sacolas

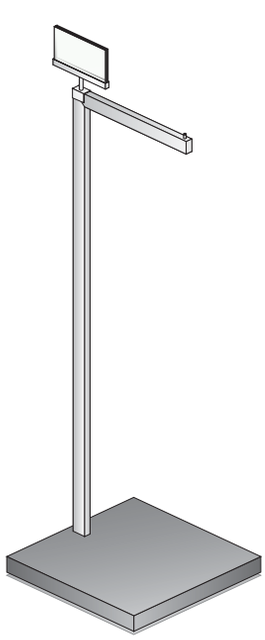

Dimensões

Altura: de 1.420mmh
Base: 450 x 450mm

Acabamento

Base: Mdf com laminado
Pintura Epóxi

Expositores LINHA DIVERSOS - COMPOSTAS

CÓDIGO | **AR 222**

Porta cabides e / ou Sacolas

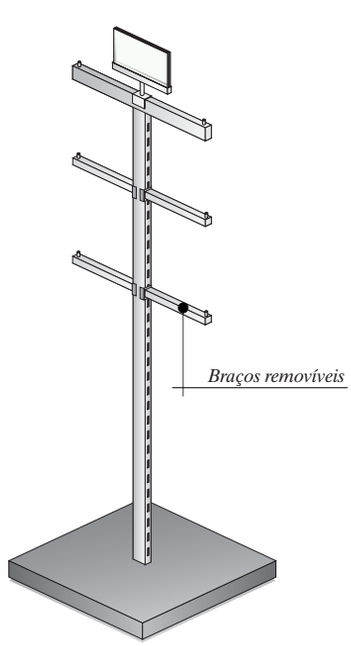

Dimensões

Altura: de 1.420mmh
Base: 450 x 450mm

Acabamento

Base: Mdf com laminado
Pintura Epóxi

Expositores LINHA DIVERSOS - COMPOSTAS

CÓDIGO | **AR 223**

Arara expositora mista

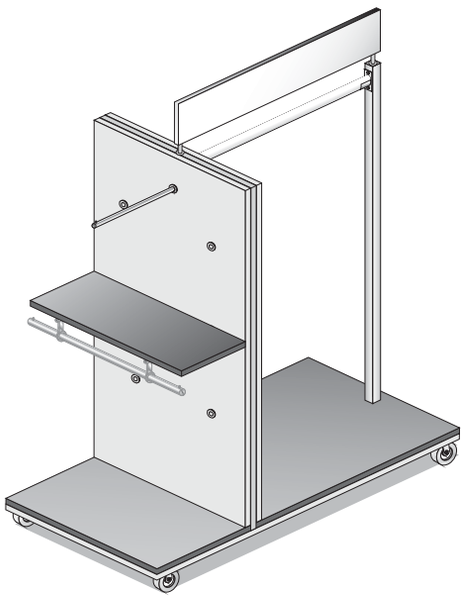

Obs: Acessórios não incluso

Dimensões

Altura: de 1.400mmh
Base: 550 x 1.200mm

Acabamento

Mdf com laminado
Metal: Cromo ou Inox
Rodízios de 3" (75mm)

Expositores LINHA DIVERSOS - COMPOSTAS

CÓDIGO | **AR 225**

Arara Coluna - Infantil 2 alturas

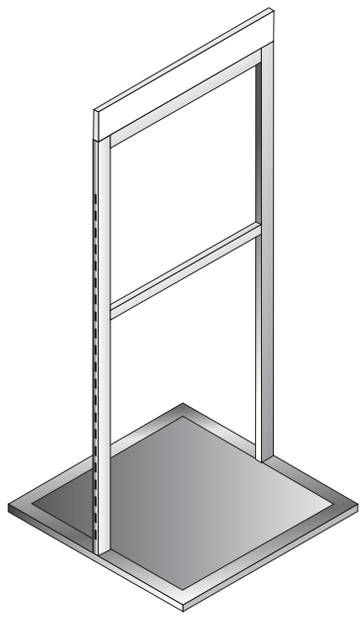

Dimensões

Altura: de 1.320mmh
Base: 600 x 600mm

Acabamento

Base: Mdf com laminado
Pintura Epóxi / Cromo

Expositores LINHA DIVERSOS - COMPOSTAS

CÓDIGO | **AR 225.1**

Arara Coluna

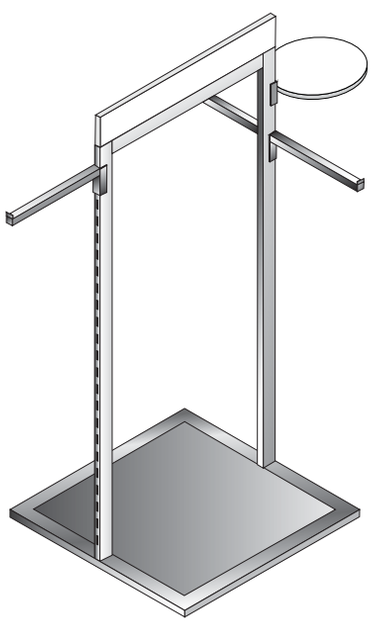

Acessórios Inclusos:
01 Braço Simples 200mm
01 Braço Duplo 400mm
01 Prateleira MDF de Ø 300mm

Dimensões

Altura: de 1.320mmh
Base: 600 x 600mm

Acabamento

Base: Mdf com laminado
Pintura Epóxi / Cromo

Expositores LINHA DIVERSOS - COMPOSTAS

CÓDIGO | **AR 226 c/base**

Arara curva com base

Dimensões

Altura: de 1.295mmh
Base: 450 x 1.470mm

Acabamento

Base: Mdf com laminado
Pintura Epóxi / Cromo

Expositores LINHA DIVERSOS - COMPOSTAS

CÓDIGO | **AR 226 s/base**

Arara curva sem base

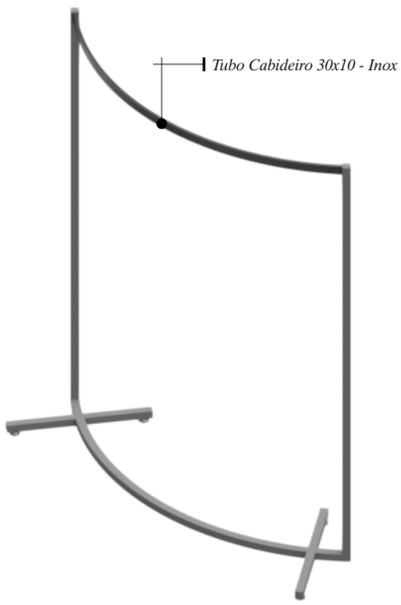

Dimensões
Altura: de 1.400mmh
Base: 425 x 1.215mm

Acabamento
Base: Tubo metálico
Pintura Epóxi / Cromo

Expositores LINHA DIVERSOS - COMPOSTAS

CÓDIGO | **AR 227**

Arara «J» Jota

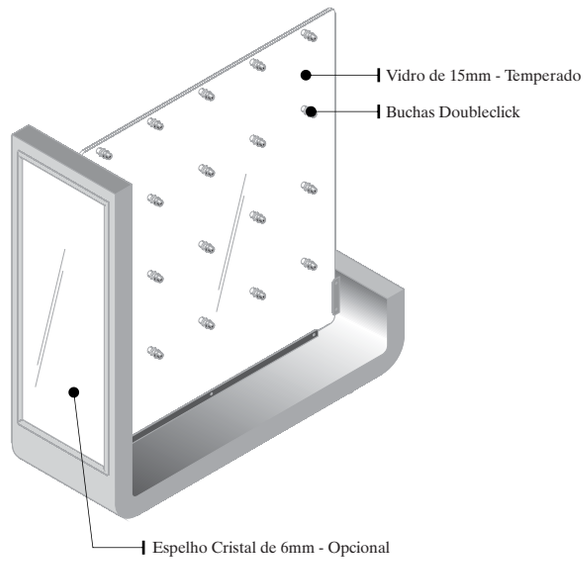

Dimensões
Altura: de 1.295mmh
Base: 400 x 1.470mm

Acabamento
Corpo: Pintura PU
Acessórios: Pint. Epóxi / Cromo

Expositores LINHA DIVERSOS - COMPOSTAS

CÓDIGO | **AR 229**

Arara multi uso - Quadro (eixo de 1.246mm)

Material
Tubo e Cremalheira 40 x 20mm

Dimensões
Altura: de 1.400mmh
Base: 600 x 1.250mm

Acabamento
Corpo: Pintura Epóxi

Expositores LINHA DIVERSOS - COMPOSTAS

CÓDIGO | **AR 229 A - Tela**

Arara multi uso - Quadro + Tela (eixo de 1.246mm)

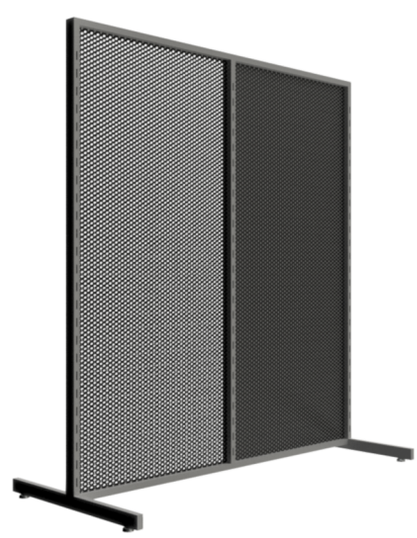

Material
Tubo e Cremalheira 40 x 20mm
Tela ou Chapa Perfurada

Dimensões
Altura: de 1.400mmh
Base: 600 x 1.250mm

Acabamento
Corpo: Pintura Epóxi

Expositores LINHA DIVERSOS - COMPOSTAS

CÓDIGO | **AR 229 B - MDF**

Arara multi uso c/ mdf - Quadro (eixo de 1.246mm)

Material

Tubo e Cremalheira 40 x 20mm
Mdf com laminado branco

Dimensões

Altura: de 1.400mmh
Base: 600 x 1.250mm

Acabamento

Corpo: Pintura Epóxi

Expositores LINHA DIVERSOS - COMPOSTAS

CÓDIGO | **AR 230**

Arara multi uso - Quadro (eixo de 618mm)

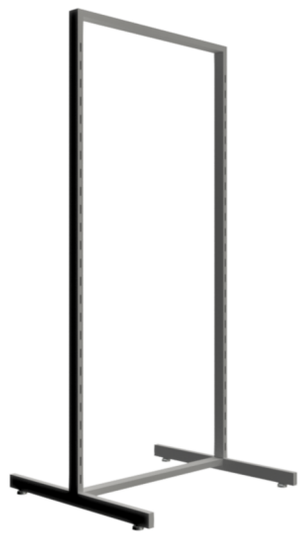

Material

Tubo e Cremalheira 40 x 20mm

Dimensões

Altura: de 1.400mmh
Base: 600 x 640mm

Acabamento

Corpo: Pintura Epóxi

Expositores LINHA DIVERSOS - COMPOSTAS

CÓDIGO | **AR 230 A - Tela**

Arara multi uso c/ tela - Quadro (eixo de 618mm)

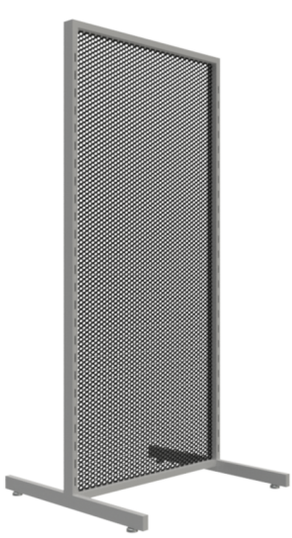

Material

Tubo e Cremalheira 40 x 20mm
Tela ou Chapa perfurada

Dimensões

Altura: de 1.400mmh
Base: 600 x 640mm

Acabamento

Corpo: Pintura Epóxi

Expositores LINHA DIVERSOS - COMPOSTAS

CÓDIGO | **AR 230 B - Mdf**

Arara multi uso c/ tela - Quadro (eixo de 618mm)

Material

Tubo e Cremalheira 40 x 20mm
Mdf com laminado branco

Dimensões

Altura: de 1.400mmh
Base: 600 x 640mm

Acabamento

Corpo: Pintura Epóxi

EURO 1

Arara Four Way

Acessórios:

Braços reguláveis

Base com tampo de madeira

Opcionais:

Ródizios Silicone

Porta Cartaz

EURO 2

Arara Circular

Diâmentro 820mm com regulagem de altura.

Base com tampo de madeira

Opcionais:

Ródizios Silicone

Porta Cartaz

EURO 3

Arara Telada

Acessórios:

04 Braços retos

Base com tampo de madeira

Opcionais:

Ródizios Silicone

Porta Cartaz

Braços

EURO 4

Arara Paralela

Regulagem de altura

Base com tampo de madeira

Opcionais:

Ródizios Silicone

Porta Cartaz

EURO 5

Arara Coordenada

Regulagem de altura

Base com tampo de madeira

Opcionais:

Ródizios Silicone

Porta Cartaz

EURO 4

Arara 02 braços

Acessórios:

02 Braços

Base com tampo de madeira

Opcionais:

Ródizios Silicone

Porta Cartaz

Braços

Porta Preço e Porta Cartaz

CÓDIGO | **AR 176**

Porta cartaz para encaixe vertical
(com anel anti giro ou engate para tubo)

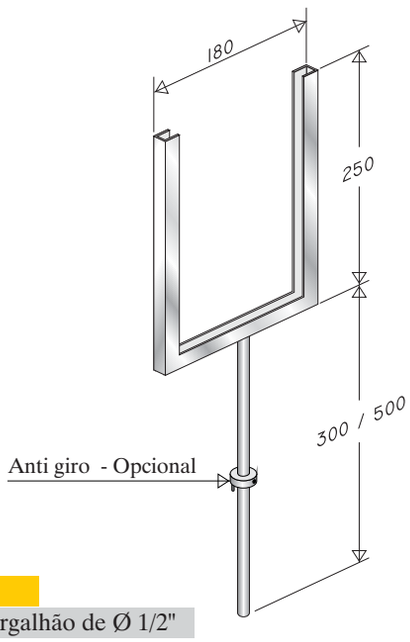

Material
Perfil U / Vergalhão de Ø 1/2"

Dimensões
Haste: de 300 e 500mmh
Requadro U: 180 x 250mmh

Acabamento
Pintura Epóxi / Cromo ou Inox

Porta Preço e Porta Cartaz

CÓDIGO | **AR 177**

Porta cartaz com base de apoio

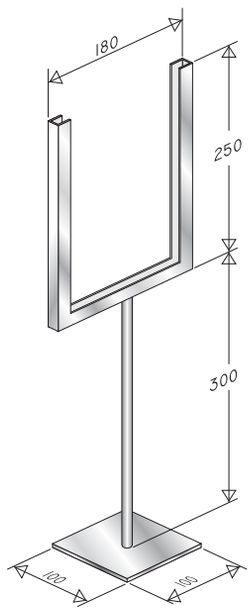

Material
Chapa / Vergalhão de Ø 1/2"

Dimensões
Haste: de 300mmh
Requadro U: 180 x 250mmh

Acabamento
Corpo: Pintura / Cromo / Inox

Porta Preço e Porta Cartaz

CÓDIGO | **AR 178**

Porta cartaz para encaixe vertical

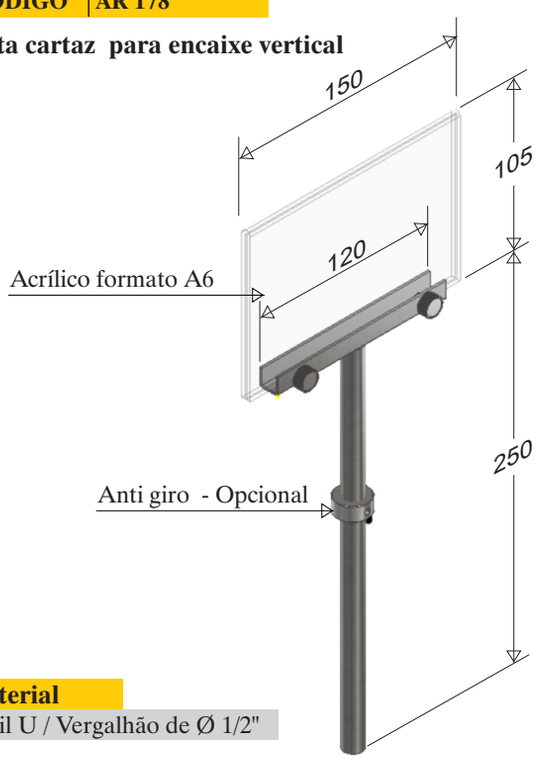

Material
Perfil U / Vergalhão de Ø 1/2"

Dimensões
Haste: de 250mmh
Suporte U: 150 x 10mmh

Acabamento
Pintura Epóxi / Cromo ou Inox

Porta Preço e Porta Cartaz

CÓDIGO | **AR 179**

Porta cartaz para encaixe vertical

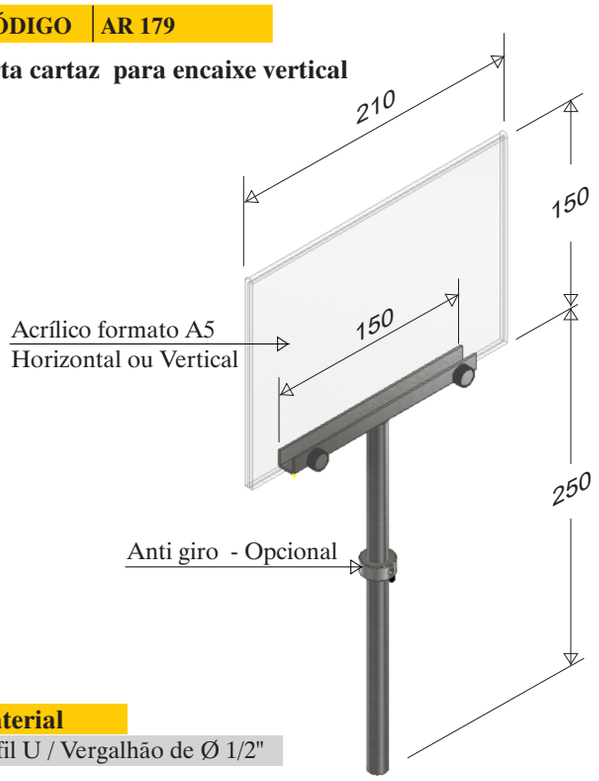

Material
Perfil U / Vergalhão de Ø 1/2"

Dimensões
Haste: de 250mmh
Suporte U: 150 x 10mmh

Acabamento
Pintura Epóxi / Cromo ou Inox

Porta Preço e Porta Cartaz

CÓDIGO | **AR 180**

Porta cartaz para encaixe vertical

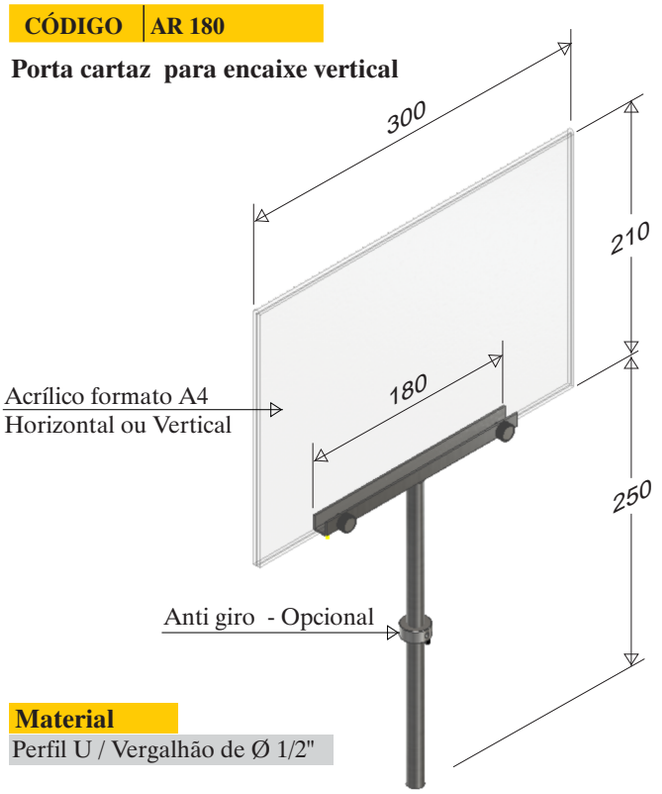

Material

Perfil U / Vergalhão de Ø 1/2"

Dimensões

Haste: de 250mmh
Suporte U: 180 x 10mmh

Acabamento

Pintura Epóxi / Cromo ou Inox

CÓDIGO

Material

Dimensões

Acabamento

CÓDIGO

Material

Dimensões

Acabamento

CÓDIGO

Material

Dimensões

Acabamento